ELENCO PEZZI DI RICAMBIO
LISTE PIECES DETACHEES
SPARE PARTS LIST
ERSATZTEILLISTE
PIEZAS DE REPUESTO

NORDIKA 3250

Esploso macchina, Dessin appareil, Machine drawing, Explosions Zeichnung des Geräts, Diseño seccionado maquina.

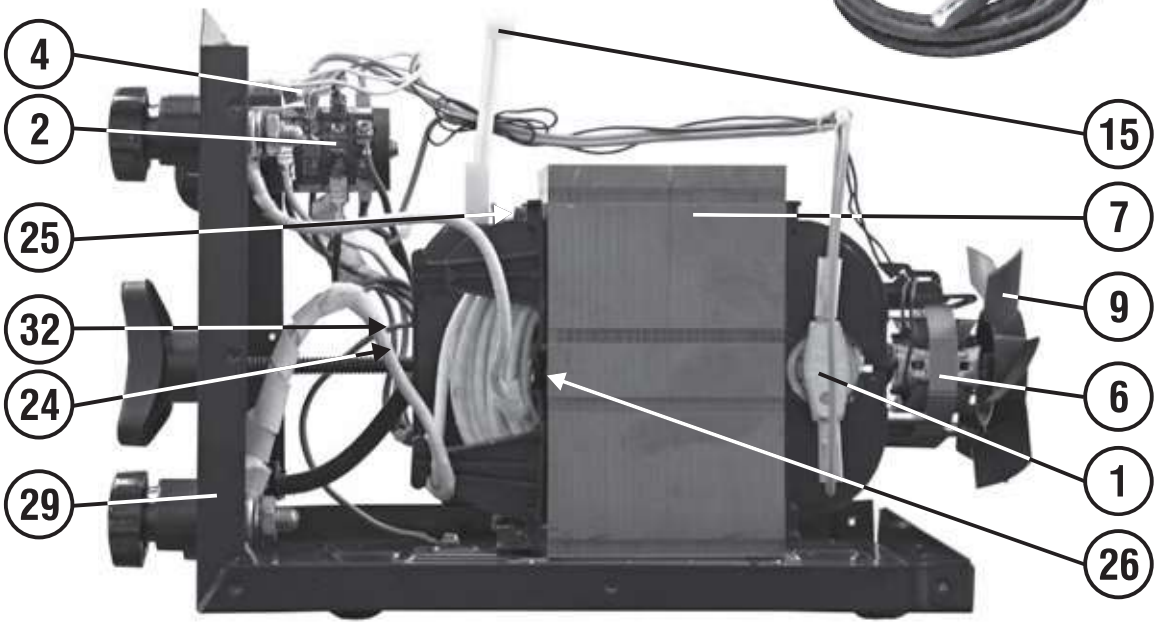

REF.	ELENCO PEZZI DI RICAMBIO PIECES DETACHEES SPARE PARTS LIST ERSATZTEILLISTE PIEZAS DE REPUESTO	CODICE CODE KODE
1	Termostato Thermostat Thermostat Thermostat Termostato	121721
2	Commutatore Commutateur Switch Schalter Conmutador	121508
3	Lampada Temoin Lumineux Pilot Lamp Kontrollampe Piloto	122654
4	Ass.resistenza-condensatore Condensateur Et Resistance Capacitor-resistance Kondensator-widerstand Condensador-resistencia	123362
5	Cavo Alim. 3G2.5 2 M Cable Alim. 3G2.5 2 M Mains Cable 3G2.5 2 M Netzkabel 3G2.5 2 M Cable Alim. 3G2.5 2 M	132267
6	Motore Ventilatore Moteur Ventilateur Fan Motor Ventilatormotor Motor Ventilacion	152080
7	Trasformatore Transformateur Transformer Transformator Transformador	169797
8	Volantino Per Morsetto Volant Pour Borne Knob For Clamp Handrad Fuer Klemme Volante Por Borne	312024
9	Ventola Helice Fan Blade FlÜgelrad Aventador	312025
10	Volantino Volant Handwheel Handrad Volante	313017
11	Targhetta Trasparente Plaque Transparente Transparent Plate Durchsichtiges Schild Tarjeta Transparente	322063
12	Pressacavo Presse Cable Cable Bushing Kabelhalter Prensa Cable	322112

REF.	ELENCO PEZZI DI RICAMBIO PIECES DETACHEES SPARE PARTS LIST ERSATZTEILLISTE PIEZAS DE REPUESTO	CODICE CODE KODE
13	Ruota Roue Wheel Rad Rueda	322193
14	Tappo Blocca Ruota Bouchon Ferme Roue Wheel Locking Ring Radsperrestopfen Tapon De Bloqueo Rueda	322223
15	Bandierina Indice Index De Reglage Regulation Indicator Regelungsfahne Banderilla De Regulacion	322488
16	Cornice Cadre Frame Rahmen Marco	322675
17	Maniglia Poignee Handle Handgriff Manija	322677
18	Manico Poignee Handle Handgriff Manija	322678
19	Kit Piedini Kit Embouts Feet Kit Fuss Kit Kit Pies	322750
20	Tappo Per Maniglia Bouchon Pour Poignee Cap For Handle Stopfen Fuer Handgriff Tapon Para Manija	322681
21	Tappo Per Manico Bouchon Pour Poignee Handle Cap Handgriff Stopfen Tapon Para Manija	322682
23	Assieme Manopola Per Commutatore Set Poigne Pour Commutateur Switch Knob Set Umschaltergriff Set Set Manjia Para Conmutador	323101
24	Giogo Traverse Joke Joch Juego	422502
25	Molla Antivibrazione Ressort Anti-vibration Antivibration Spring Schwingungsdaempferfeder Muelle Antivibracion	452085

REF.	ELENCO PEZZI DI RICAMBIO PIECES DETACHEES SPARE PARTS LIST ERSATZTEILLISTE PIEZAS DE REPUESTO	CODICE CODE KODE
26	Molla Ressort Spring Feder Muelle	452092
27	Asse Per Ruote Axe Roues Wheels Axle Radachse Eje Ruedas	482783
28	Kit Retro Kit Partie Arriere Back Panel Kit Rueckseite Kit Kit Trasera	980276
29	Frontale Partie Frontal Front Panel Geraetefront Frontal	642369
30	Kit Morsetto Completo D.33mm Kit Borne Complete D.33mm Complete Terminal Kit D.33mm Komplet Kabelklemme Kit D.33mm Kit Borne Completo D.33mm	990162
31	Kit Coppia Rondelle Isolanti Kit Rondelles Isolantes Insulating Washers Kit Isolierscheibekit Kit Arandelas Asladoras	990163
32	Kit Shunt Kit Shunt Shunt Kit Shunt Kit Kit Shunt	990417
33	Kit Mantello Kit Capot Cover Kit Deckel Kit Kit Panel De Cobertura	981342
34	Cavo 25 Mmq 1.8M Cable 25 Mmq 1.8M Cable 25 Mmq 1.8M Kabel 25 Mmq 1.8M Cable 25 Mmq 1.8M	124590
35	Dallas 300 Pinza Portaelettrodi 300A Dallas 300 Pince Porte-electrodes 300A Dallas 300 Electrode Holder 300A Dallas 300 Elektrodenhalter 300A Dallas 300 Pinza Portaelectrodos 300A	712260
36	Toledo 250 Pinza Di Massa 250A Toledo 250 Pince De Masse 250A Toledo 250 Work Clamp 250A Toledo 250 Masseklemme 250A Toledo 250 Pinza De Masa 250A	712030

Schema elettrico, Schéma électrique, Diagram, Schaltplan, Esquema de conexiones.

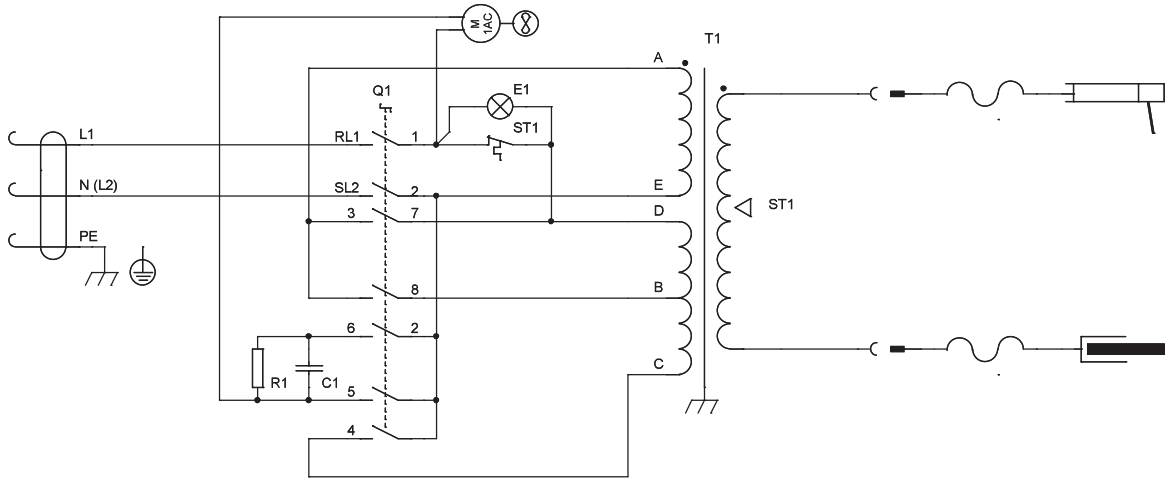
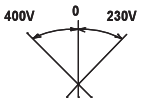
Q1	RL1	SL2	4	5	6	7	8
230V	X	X	X	X		X	
0							
400V	X	X			X		X
	1	2				3