ELENCO PEZZI DI RICAMBIO
LISTE PIECES DETACHEES
SPARE PARTS LIST
ERSATZTEILLISTE
PIEZAS DE REPUESTO

EURARC 310

TELWIN

Esploso macchina, Dessin appareil, Machine drawing, Explosions Zeichnung des Geräts, Diseño seccionado maquina.

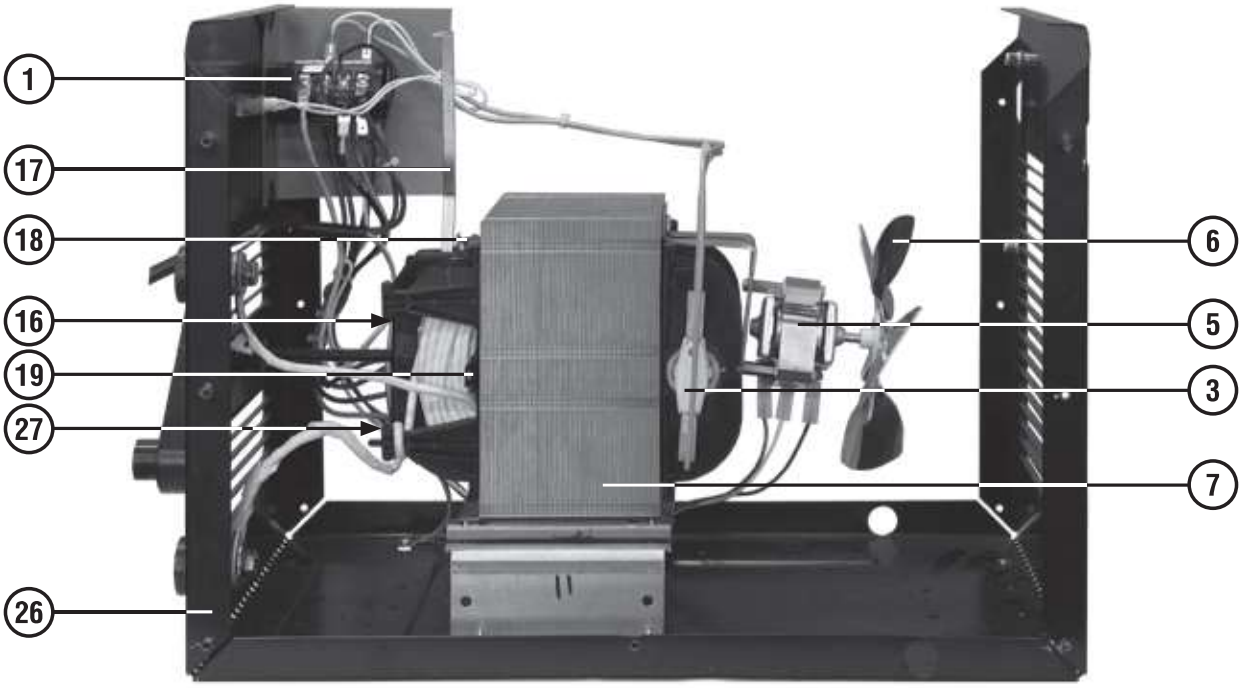

REF.	ELENCO PEZZI DI RICAMBIO PIECES DETACHEES SPARE PARTS LIST ERSATZTEILLISTE PIEZAS DE REPUESTO	CODICE CODE KODE
1	Commutatore Commutateur Switch Schalter Conmutador	121508
2	Lampada Gialla Temoin Lumineux Signal Lamp Kontrolleuchte Piloto	122529
3	Termostato Thermostat Thermostat Thermostat Termostato	121721
4	Cavo Alim. 3G2.5 2 M Cable Alim. 3G2.5 2 M Mains Cable 3G2.5 2 M Netzkabel 3G2.5 2 M Cable Alim. 3G2.5 2 M	132267
5	Motore Moteur Motor Motor Motor	152073
6	Ventola Helice Fan Blade Fluegelrad Aventador	152054
7	Trasformatore Transformateur Transformer Transformator Transformador	169797
8	Coperchio Staffa Couvercle Etrier Braket Cover Buegeldeckel Tapadera Por Estribo	312199
9	Impugnatura Per Volantino Poignee Pour Volant Knob For Handwheel Griff Fuer Handrad Empunadura Por Volantito	312200
10	Vite Regolazione Vis De Reglage Regulation Screw Regelungschraube Tornillo De Ajuste	313440
11	Targhetta Trasparente Plaque Transparente Transparent Plate Durchsichtiges Schild Tarjeta Transparente	322063
12	Tappo Blocca Ruote Bouchon Ferme Roue Wheel Locking Ring Radsperrestopfen Tapon De Bloqueo Rueda	322102

REF.	ELENCO PEZZI DI RICAMBIO PIECES DETACHEES SPARE PARTS LIST ERSATZTEILLISTE PIEZAS DE REPUESTO	CODICE CODE KODE
13	Pressacavo Presse Cable Cable Bushing Kabelhalter Prensa Cable	322112
14	Ruota Fissa Roue Fixe Fixed Wheel Fixes Rad Rueda Firme	322201
15	Assieme Manopola Per Commutatore Set Poigne Pour Commutateur Switch Knob Set Umschaltergriff Set Set Manjia Para Conmutador	323101
16	Giogo Traverse Joke Joch Juego	422502
17	Bandierina Indice Index De Reglage Regulation Indicator Regelungsfahne Banderilla De Regulacion	422512
18	Molla Antivibrazione Ressort Anti-vibration Antivibration Spring Schwingungsdaempferfeder Muelle Antivibracion	452085
19	Molla Ressort Spring Feder Muelle	452092
20	Staffa Asse Ruote Bride Axe Roues Wheels Axle Braket Radachsebuegel Estribo Eje Ruedas	482977
21	Manico Poignee Handle Handgriff Manija	644785
22	Piedino Embout Foot Fuss Pie	644786
23	Asse Ruote Axe Roues Wheels Axle Radachse Eje Ruedas	681011
24	Presa Dinse Dx 25 Prise Dix Dx 25 Dinse Socket Dx 25 Dinse Steckdose Dx 25 Enchufe Dinse Dx 25	712035

REF.	ELENCO PEZZI DI RICAMBIO PIECES DETACHEES SPARE PARTS LIST ERSATZTEILLISTE PIEZAS DE REPUESTO	CODICE CODE KODE
25	Kit Mantello Kit Capot Cover Kit Deckelkit Kit Panel De Cobertura	981341
26	Kit Frontale Kit Partie Frontal Front Panel Kit Geraetefront Kit Kit Frontal	981062
27	Kit Shunt Kit Shunt Shunt Kit Shunt Kit Kit Shunt	990417
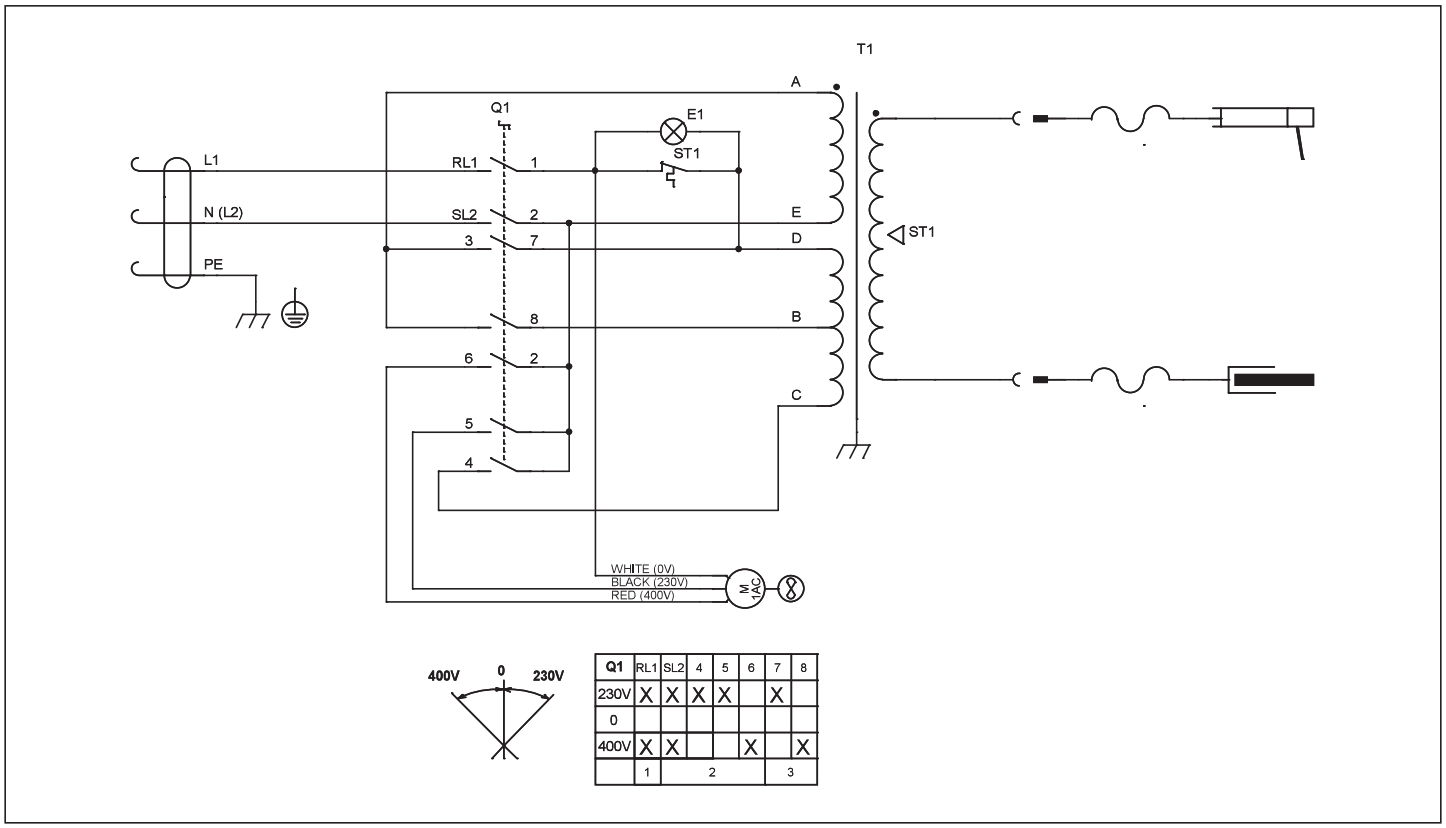
Schema elettrico, Schéma électrique, Diagram, Schaltplan, Esquema de conexiones.