ELENCO PEZZI DI RICAMBIO
LISTE PIECES DETACHEES
SPARE PARTS LIST
ERSATZTEILLISTE
PIEZAS DE REPUESTO

EURARC 410

TELWIN

Esploso macchina, Dessin appareil, Machine drawing, Explosions Zeichnung des Geräts, Diseño seccionado maquina.

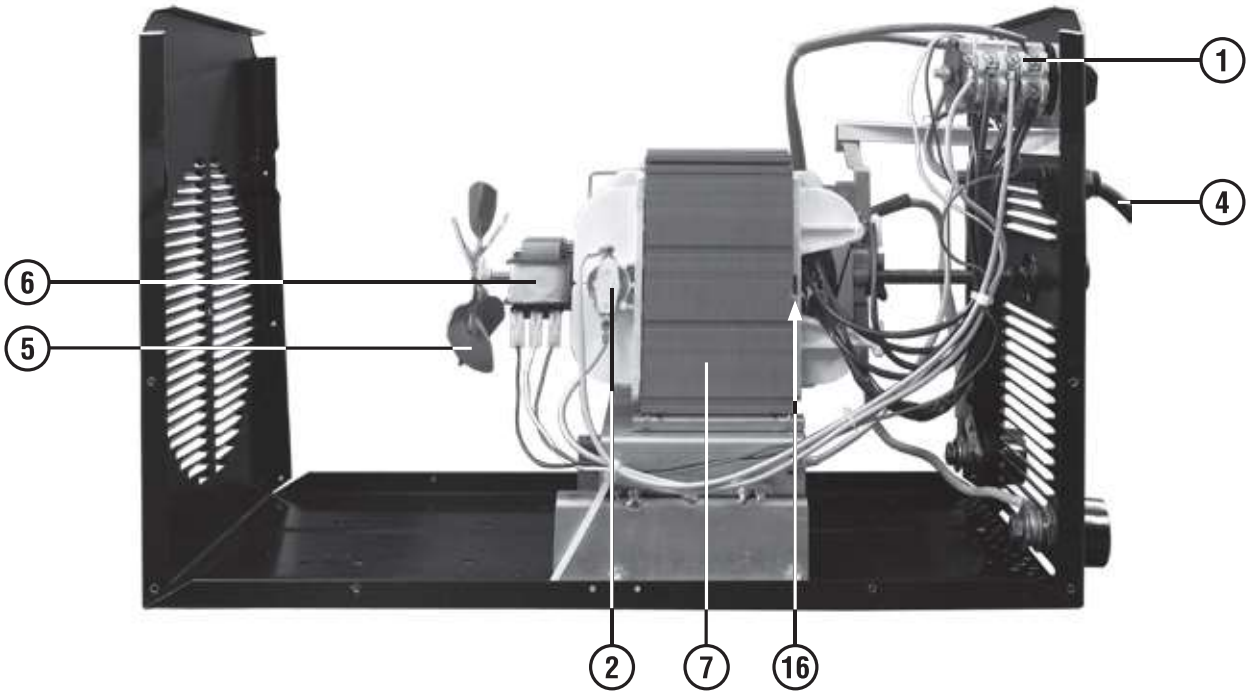

REF.	ELENCO PEZZI DI RICAMBIO PIECES DETACHEES SPARE PARTS LIST ERSATZTEILLISTE PIEZAS DE REPUESTO	CODICE CODE KODE
1	Commutatore Commutateur Switch Schalter Conmutador	121482
2	Termostato Thermostat Thermostat Thermostat Termostato	121719
3	Lampada Gialla Temoin Lumineux Signal Lamp Kontrolleuchte Piloto	122529
4	Cavo Alim. 3G4 2.00 M Cable Alim. 3G4 2.00 M Mains Cable 3G4 2.00 M Netzkabel 3G4 2.00 M Cable Alim. 3G4 2.00 M	132294
5	Ventola Helice Fan Blade Fluegelrad Aventador	152054
6	Motore Moteur Motor Motor Motor	152073
7	Trasformatore Transformateur Transformer Transformator Transformador	169701
8	Coperchio Staffa Couvercle Etrier Braket Cover Buegeldeckel Tapadera Por Estribo	312199
9	Impugnatura Per Volantino Poignee Pour Volant Knob For Handwheel Griff Fuer Handrad Empunadura Por Volantito	312200
10	Bandierina Indice Index De Reglage Regulation Indicator Regelungsfahne Banderilla De Regulacion	312305
11	Vite Regolazione Vis De Reglage Regulation Screw Regelungschraube Tornillo De Ajuste	313747
12	Ruota Roue Wheel Rad Rueda	322772

REF.	ELENCO PEZZI DI RICAMBIO PIECES DETACHEES SPARE PARTS LIST ERSATZTEILLISTE PIEZAS DE REPUESTO	CODICE CODE KODE
13	Tappo Per Ruota Bouchon Pour Roue Wheel Cap Rad Stopfen Tapon Rueda	322773
14	Assieme Manopola Per Commutatore Set Poigne Pour Commutateur Switch Knob Set Umschaltergriff Set Set Manjia Para Conmutador	323101
15	Asse Per Ruote Axe Roues Wheels Axle Radachse Eje Ruedas	422956
16	Molla Tenuta Vite Regolazione Ressort Pour Vis De Reglage Spring For Regulation Screw Wickler Regelungschraube Muelle Por Tornillo De Ajuste	452119
17	Piedino Embout Foot Fuss Pie	644408
18	Manico Poignee Handle Griff Manija	645507
19	Fianco Partie Laterale Side Panel Seitenblech Flanco	656046
20	Presa Dinse Dx 50 Prise Dix Dx 50 Dinse Socket Dx 50 Dinse Steckdose Dx 50 Enchufe Dinse Dx 50	712036
21	Kit Mantello Kit Capot Cover Kit Deckelkit Kit Panel De Cobertura	981074
22	Kit Frontale Kit Partie Frontal Front Panel Kit Geraetefront Kit Kit Frontal	981078
23	Kit Pressacavo + Ghiera Kit Presse Cable + Embout Kit Cable Bushing + Ring Nut Kit Kabelhalter + Nutmutter Kit Prensa Cable + Virola	990046

REF.	ELENCO PEZZI DI RICAMBIO PIECES DETACHEES SPARE PARTS LIST ERSATZTEILLISTE PIEZAS DE REPUESTO	CODICE CODE KODE

Schema elettrico, Schéma électrique, Diagram, Schaltplan, Esquema de conexiones.

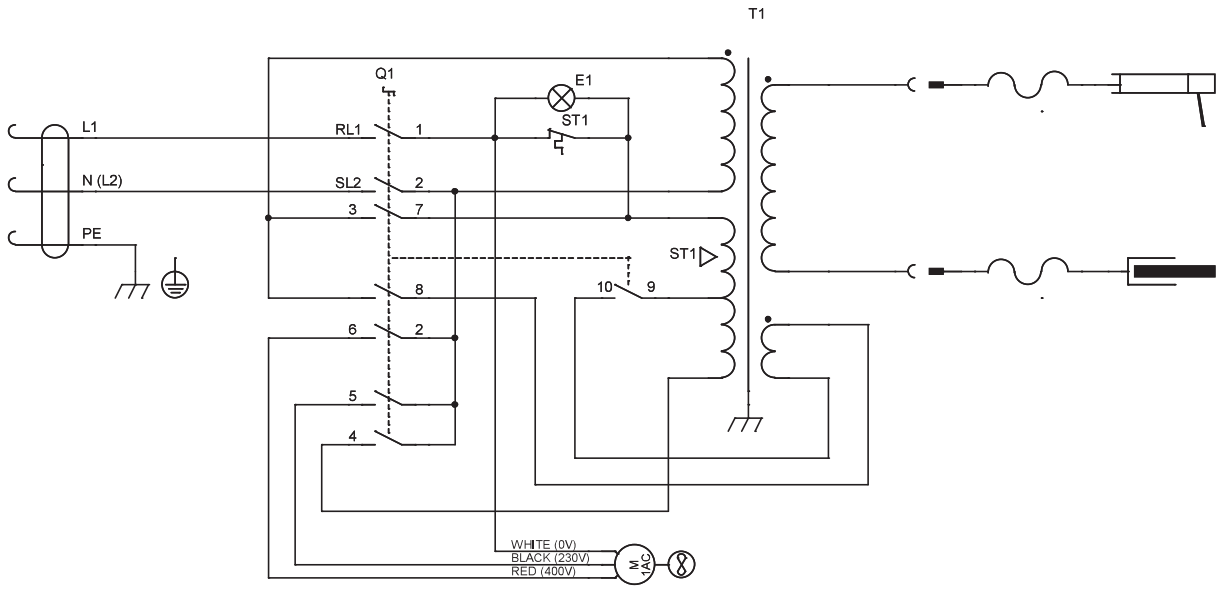

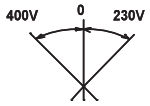

Q1	RL1	SL2	4	5	6	7	8	10
230V	X	X	X	X		X		X
0								
400V	X	X			X		X	X
	1		2			3		9