ELENCO PEZZI DI RICAMBIO
LISTE PIECES DETACHEES
SPARE PARTS LIST
ERSATZTEILLISTE
PIEZAS DE REPUESTO

MOTOINVERTER 174 CE

Esploso macchina, Dessin appareil, Machine drawing, Explosions Zeichnung des Geräts, Diseño seccionado maquina.

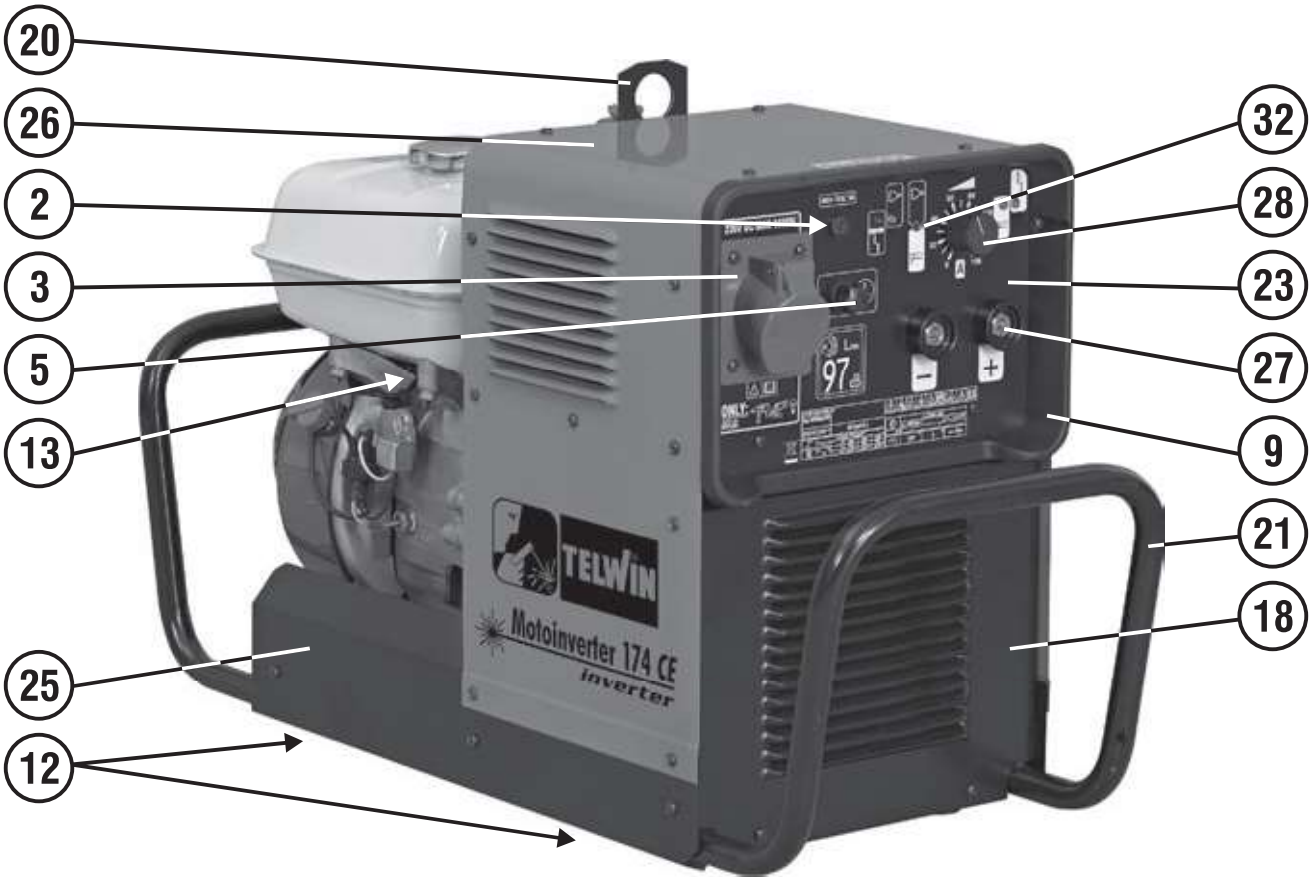

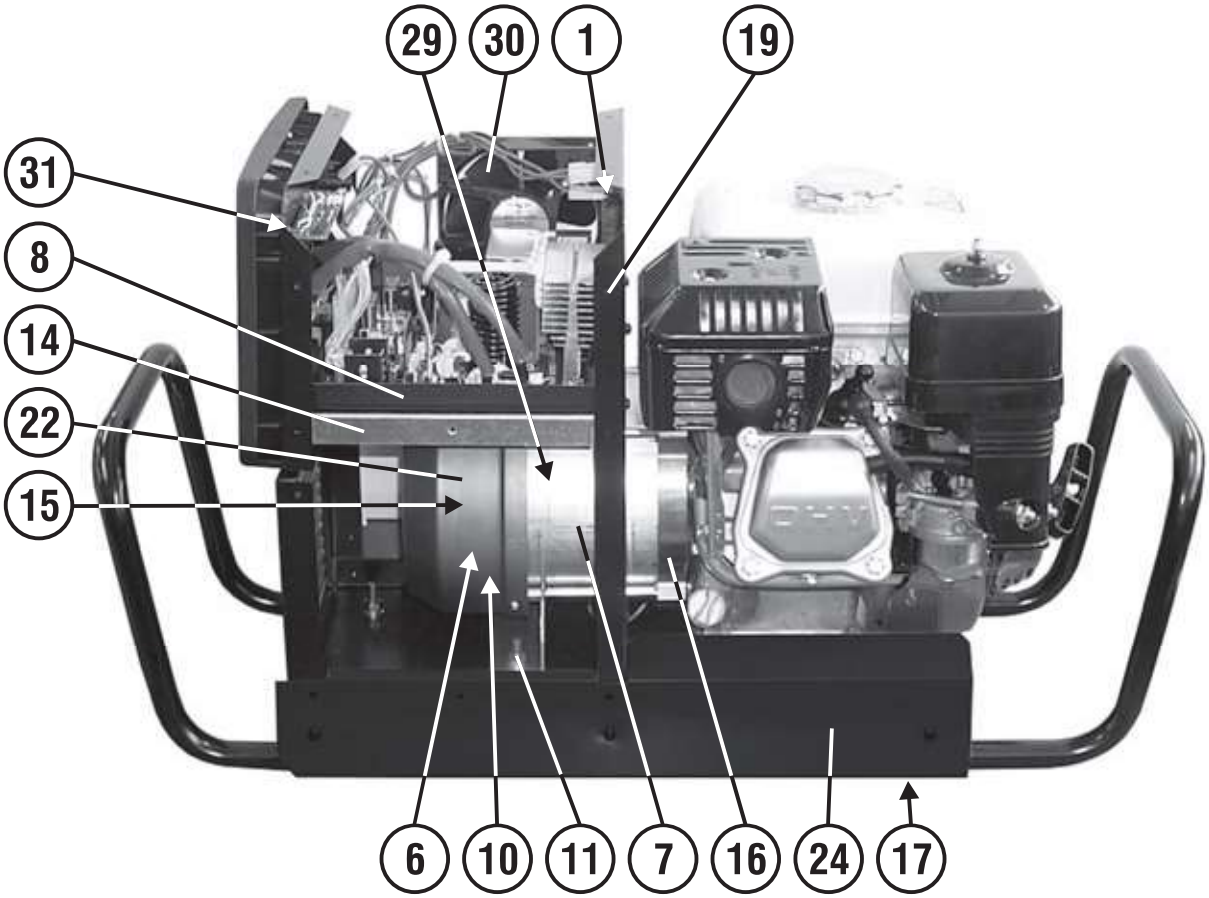

REF.	ELENCO PEZZI DI RICAMBIO PIECES DETACHEES SPARE PARTS LIST ERSATZTEILLISTE PIEZAS DE REPUESTO	CODICE CODE KODE
1	Raddrizzatore Redresseur Rectifier Gleichrichter Rectificador	116369
2	Fusibile Fusible Fuse Sicherung Fusible	121010
3	Presa Prise Socket Steckdose Enchufe	121220
5	Kit Morsetto Di Carica Nero Kit Borne De Charge Noire Kit Black Charging Clamp Kit Schwarze Ladungsklemme Kit Borne De Carga Negro	990073
6	Tirante Filettato Tirant Filetee Threaded Tie Rod Gewinde Anzugstange Tirante Filetado	242125
7	Kit Statore Kit Stator Stator Kit Stator Kit Kit Stator	314175
8	Kit Scheda Kit Platine Card Kit Karte Kit Kit Tarjeta	980238
9	Cornice Cadre Frame Rahmen Marco	322665
10	Ventola Helice Fan Blade Fluegelrad Aventador	322722
11	Antivibrante Antivibration Vibration Damper Schwingungsdampfer Antivibrador	322723
12	Antivibrante Antivibration Vibration Damper Schwingungsdampfer Antivibrador	322724
13	Molla Motore Honda Ressort Moteur Honda Honda Engine Spring Honda Motorfeder Resorte Motor Honda	452127

REF.	ELENCO PEZZI DI RICAMBIO PIECES DETACHEES SPARE PARTS LIST ERSATZTEILLISTE PIEZAS DE REPUESTO	CODICE CODE KODE
14	Diaframma Diaphragme Diaphragm Diaphragma Diafragma	483485
15	Scudo Alternatore Couverture De Generateur Generator Cover Generator-abdeckung Cubierta Del Generador	522042
16	Flangia Bride Flange Flansch Brida	522043
17	Fondo Chassis Bottom Bodenteil Fondo	645132
18	Frontale Partie Frontal Front Panel Geraetefront Frontal	645133
19	Retro Partie Arriere Back Panel Rueckseite Trasera	645358
20	Golfaro Anneau D'ancrage Ring Ringmutter Anillo	645136
21	Manico Poignee Handle Handgriff Manija	645137
22	Copriventola Couverture De Ventilateur Fan Cover Ventilator-abdeckung Cubierta Del Ventilador	645142
23	Cruscotto Tableau Dashboard Schaltbrett Cuadro	649905
24	Fianco Sinistro Partie Laterale Gauche Left Side Linke Seite Flanco Izquierdo	645178
25	Fianco Destro Partie Lateral Droite Right Side Panel Rechte Seite Flanco Derecho	645179

REF.	ELENCO PEZZI DI RICAMBIO PIECES DETACHEES SPARE PARTS LIST ERSATZTEILLISTE PIEZAS DE REPUESTO	CODICE CODE KODE
26	Mantello Capot Cover Deckel Panel De Cobertura	655931
27	Presa Dinse Dx 25 Prise Dix Dx 25 Dinse Socket Dx 25 Dinse Steckdose Dx 25 Enchufe Dinse Dx 25	712035
28	Kit Manopola Nera Kit Poignee Noir Black Knob Kit Schwarze Griff Kit Kit Manija Negra	980771
29	Kit Rotore Completo Kit Rotor Complete Complete Rotor Kit Komplett Rotorkit Kit Rotor Completo	990975
30	Kit Ventilatore Ventilateur Kit Fan Kit Ventilator Kit Kit Aventador	990976
31	Potenziometro Potentiometre Potentiometer Potentiometer Potenciometro	112017
32	Deviatore Gareur Switch Schalter Interruptor	121193
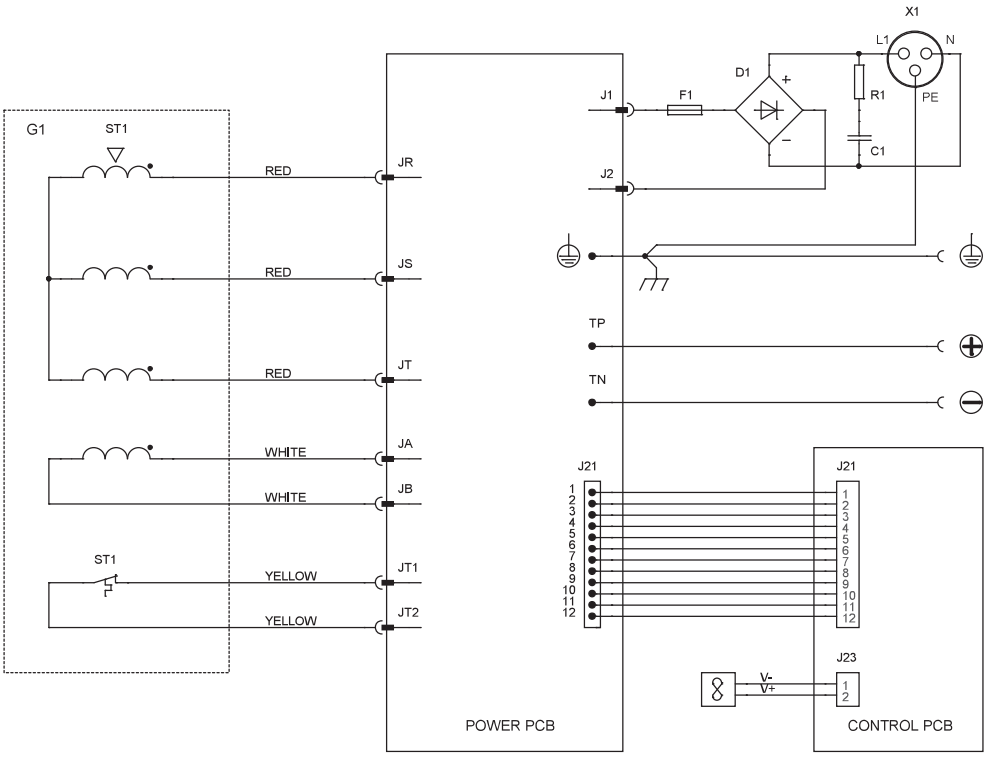
Schema elettrico, Schéma électrique, Diagram, Schaltplan, Esquema de conexiones.